AR63951
Façade mitigeur 2 sorties MUSEO

CRISTINA
ondyna



Descriptif :

La fusion harmonieuse des lignes classiques et de la technique moderne font de cette série un objet d'ameublement raffiné, mais pratique pour une utilisation quotidienne.

Ses formes souples sinueuses lui permettent de s'adapter à des salles de bains modernes et en même temps recherchées et élégantes.

Descriptif technique :

Sans mécanisme, Inverseur automatique, Cartouche Life Time

Type :
MITIGEUR

Installation :
ENCASTRE

Univers :
DOUCHE

Débit :
0,00 l/min

51 > chromé

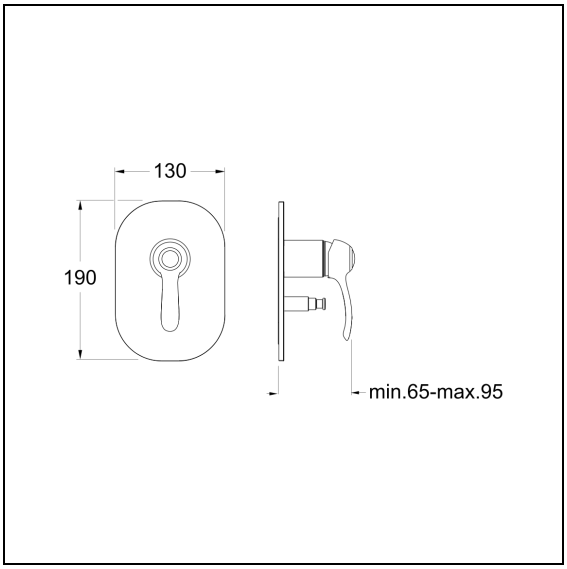

GARANTIE 8 ANS

CRISTINA

ACS