AX24534I
porte serviettes 100% inox OR ROSE BROSSE PIEGA

CRISTINA
ondyna

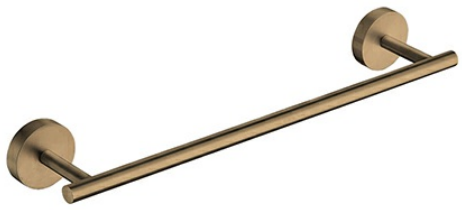

Descriptif :

La gamme PIEGA est la 1ère gamme en inox AISI 316 de Cristina avec des finitions PVD spécifiques. Les poignées sont particulièrement originales et élégantes. La collection est très complète déclinée en OR BROSSÉ, CHROMÉ NOIR BROSSÉ et OR ROSE BROSSÉ.

Descriptif technique :

Porte-serviettes,

Installation :
APPARENT

Univers :
DOUCHE

Débit :
0,00 l/min

- 34I > or rose brossé inox
- 28 > inox AISI 316 L
- 75I > chromé noir brossé inox
- 96I > or brossé inox

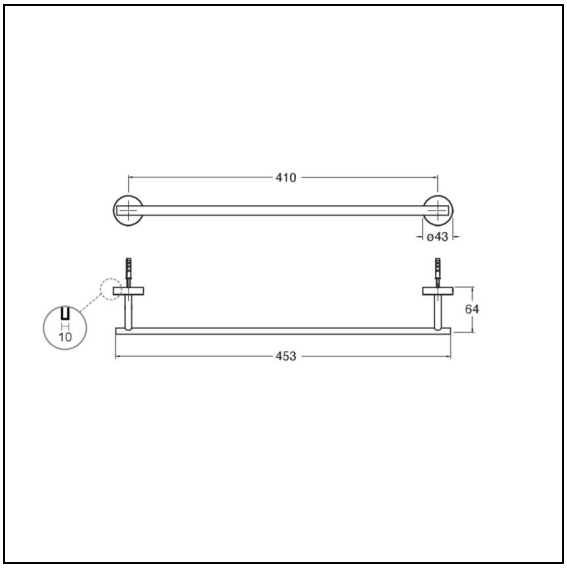

ondyna 450 rue Quartz ZA du Rocher - 38780 ESTRABLIN - France - clients@ondyna.fr - TEL : 04-72-78-85-10