BA20596P : LAVABO ROBINETTERIE MELANGEUR 3 TROUS BLADE OR BROSSE BLADE

CRISTINA
RUBINETTERIE
ondyna

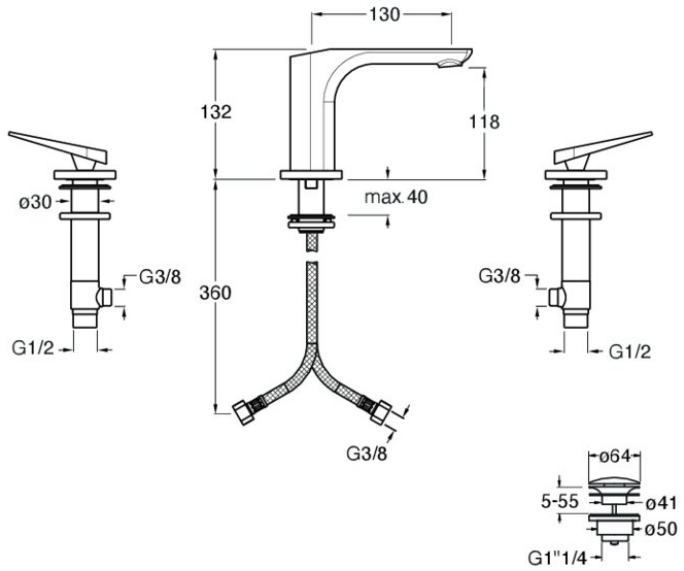

96P > or brossé PVD

Caractéristiques

- aérateur anticalcaire économie d'eau 5l/min
- flexibles inox anti-torsion pour installation facilitée

- Hauteur 132 mm
- Saillie 130 mm
- Hauteur sous bec 118 mm
- Largeur 385 mm
- Vidage bonde up&down laiton
- Garantie 8 ans