COSA604513 : Vasque lavabo céramique à poser blackmat COSA

CRISTINA RUBINETTERIE

ondyna

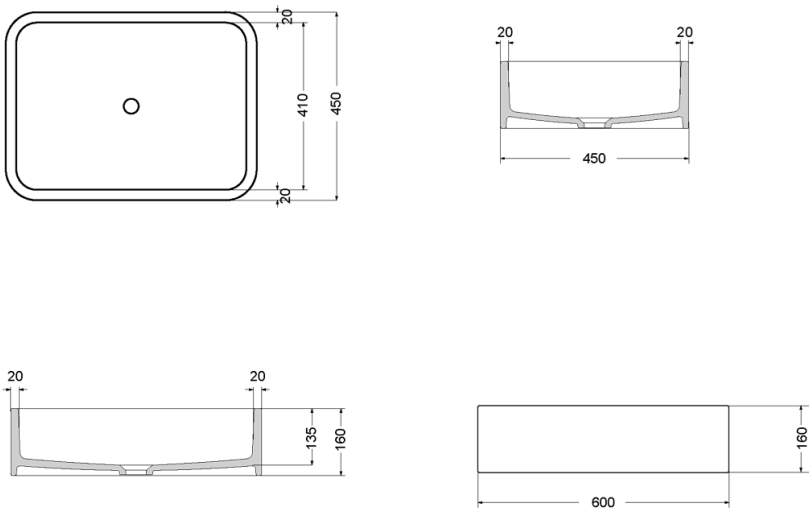

Caractéristiques

- Garantie 3 ans

ondyna.fr 7 ZAC de la Donnière - 69970 Marennes - France - Téléphone : +33 (0)4 72 78 85 10 - fax : +33 (0)0 72 78 85 11 - commandes@ondyna.fr