CR23013
Lave-mains CROSS ROAD

CRISTINA
ondyna



Descriptif :

La réduction du diamètre du bec a permis de créer un robinet aux lignes élégantes et minimalistes. La gamme Cross Road se décline en 7 finitions

Descriptif technique :

Robinet eau froide,

Type :
MELANGEUR

Installation :
APPARENT

Univers :
SALLE DE BAINS

Débit :
0,00 l/min

- 13 > noir mat
- 34P > or rose brossé PVD
- 46P > or rose PVD
- 51 > chromé
- 75 > chromé noir brossé
- 77 > métal brossé
- 96P > or brossé PVD

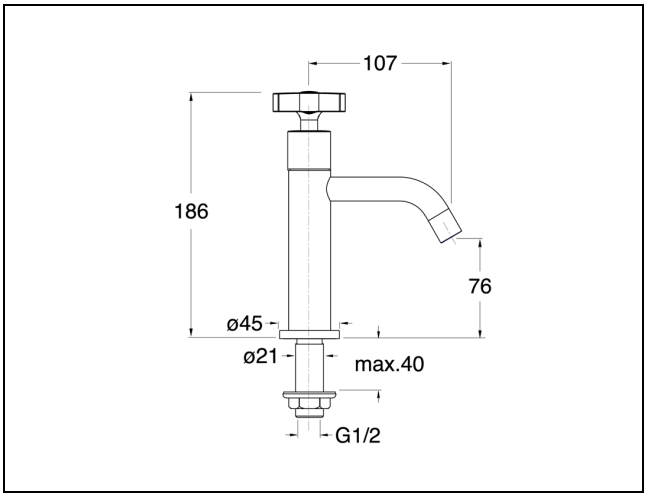

ondyna 450 rue Quartz ZA du Rocher - 38780 ESTRABLIN - France - clients@ondyna.fr - TEL : 04-72-78-85-10