ES45151 : Mitigeur de douche thermostatique EAST SIDE

CRISTINA RUBINETTERIE
ondyna

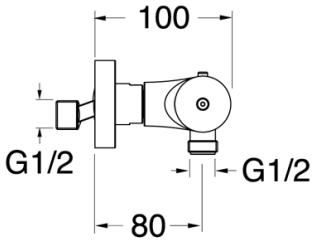

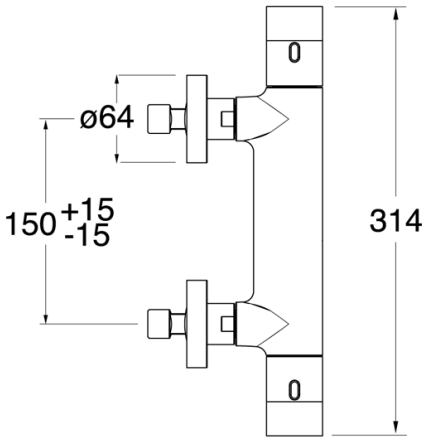

Caractéristiques

- Mitigeur de douche thermostatique
- Garantie 8 ans