FL18196P
Mitigeur bain-douche 4 trous sur gorge OR BROSSÉ FOIL

CRISTINA
ondyna



Descriptif :

Le levier semble s'élancer vers l'avant dans un élan naturel à l'usage. La collection est élégante et s'adapte au mieux à vos salles de bain.
Elle se décline en 10 finitions.

Descriptif technique :

Livré complet, avec bec et ensemble douchette sur gorge, Flexible anti-gouttes Follow me® (s'adapte sur vidages VB/VE), Inverseur automatique

Type :
MITIGEUR

Installation :
APPARENT

Univers :
SALLE DE BAINS

Débit :
0,00 l/min

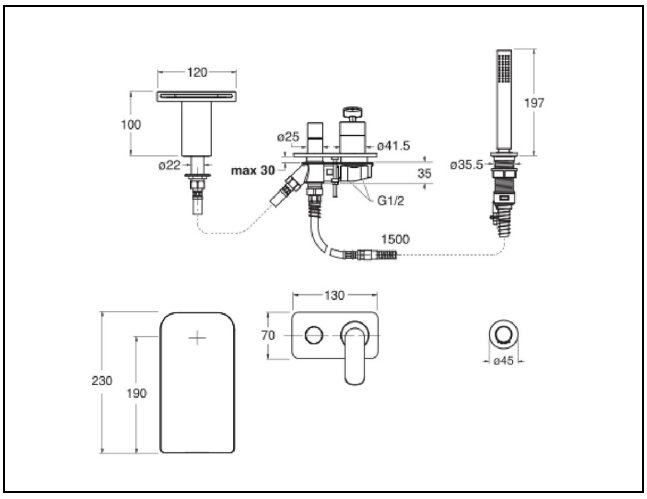

ondyna 450 rue Quartz ZA du Rocher - 38780 ESTRABLIN - France - clients@ondyna.fr - TEL : 04-72-78-85-10