FL22013
Robinet mitigeur lavabo regular avec vidage Up&Down®
BLACKMAT FOIL

CRISTINA
ondyna



Descriptif :

Le levier semble s'élancer vers l'avant dans un élan naturel à l'usage. La collection est élégante et s'adapte au mieux à vos salles de bain.
Elle se décline en 10 finitions.

Descriptif technique :

Monotrou, rosace ø 48 mm, Flexibles inox anti-torsion pour installation facilitée,

Type :
MITIGEUR

Installation :
APPARENT

Univers :
SALLE DE BAINS

Débit :
5,60 l/min

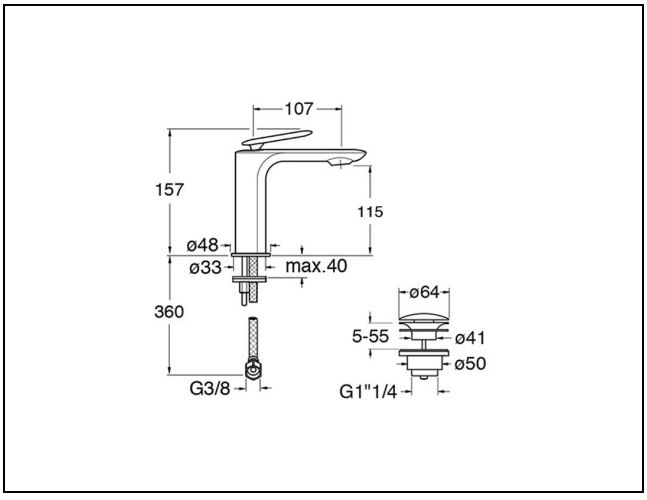

ondyna 450 rue Quartz ZA du Rocher - 38780 ESTRABLIN - France - clients@ondyna.fr - TEL : 04-72-78-85-10