FT22075
robinet mitigeur de lavabo chromé noir brossé FRACTAL

CRISTINA ondyna



Descriptif :

La géométrie du prisme rencontre les fonctionnalités du mitigeur. Le fractal possède un design original avec sa forme unique.

Descriptif technique :

Flexibles anti-torsion, Aérateur anticalcaire économie d'eau 8l/min,

Type :
MITIGEUR

Installation :
APPARENT

Univers :
SALLE DE BAINS

Débit :
0,00 l/min

- 75 > chromé noir brossé
- 51 > chromé
- 77 > métal brossé
- 96P > or brossé PVD

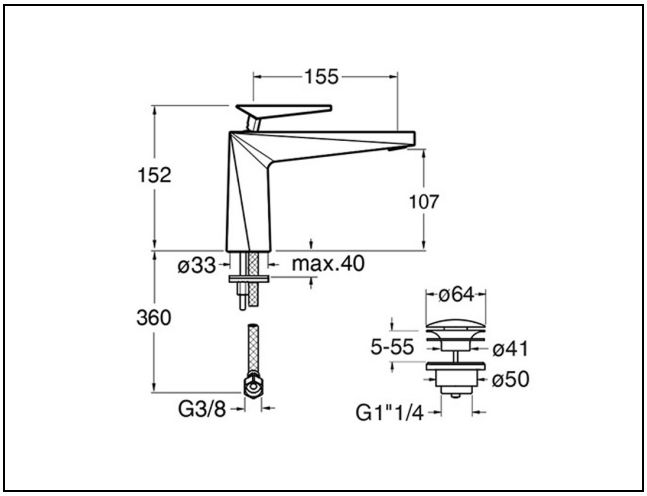

ondyna 450 rue Quartz ZA du Rocher - 38780 ESTRABLIN - France - clients@ondyna.fr - TEL : 04-72-78-85-10