IT16551MQ : BAIN DOUCHE ENCASTRE ITALY POIGNEES MARQUINIA ITALY

CRISTINA
RUBINETTERIE
ondyna

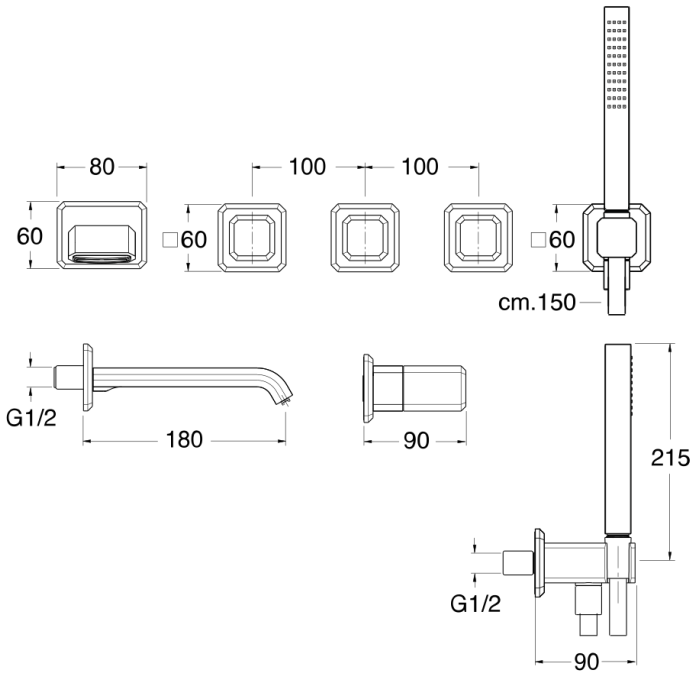

Caractéristiques

- Hauteur 140 mm
- Garantie 8 ans

ondyna.fr
7 ZAC de la Donnière - 69970 Marennes - France - Téléphone : +33 (0)4 72 78 85 10 - fax : +33 (0)0 72 78 85 11 - commandes@ondyna.fr