KG21051 : Mitigeur lavabo KING

CRISTINA
RUBINETTERIE
ondyna

51 > chromé

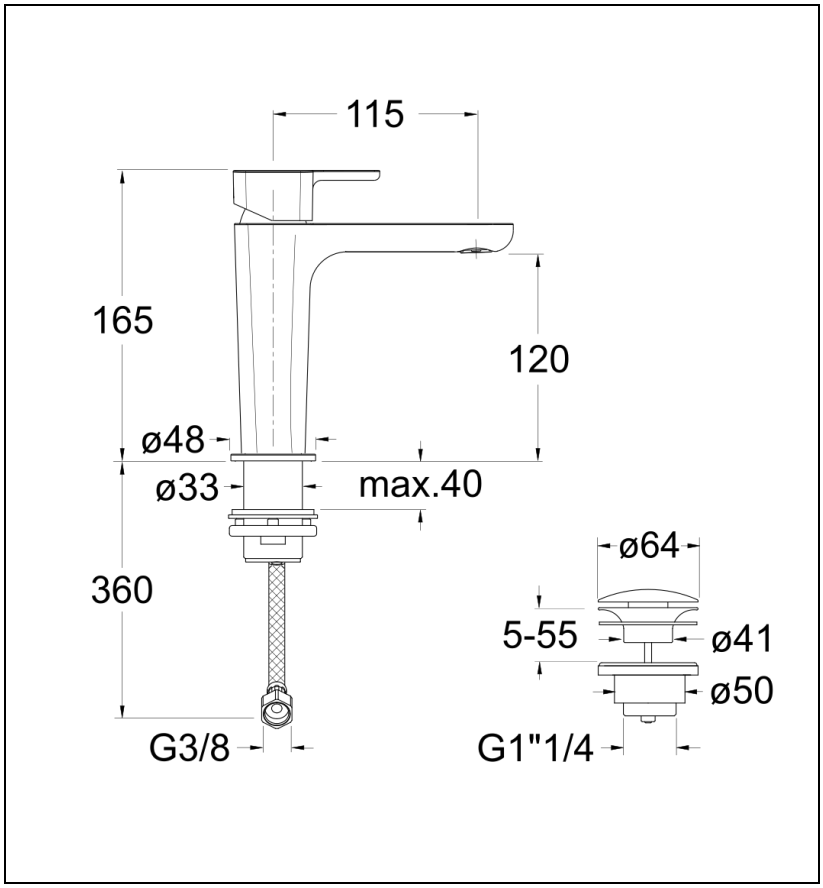

Caractéristiques

- Hauteur sous bec 120 mm
- Cartouche Life Time; Economie d'eau; Aérateur anticalcaire
- Flexibles anti-torsion; Vidage laiton up&down
- Saillie 115 mm
- Garantie 8 ans

ondyna.fr 7 ZAC de la Donnière - 69970 Marennes - France - Téléphone : +33 (0)4 72 78 85 10 - fax : +33 (0)0 72 78 85 11 - commandes@ondyna.fr