# KT52451 : Mitigeur d'évier avec bec rétractable et douchette extractible CUISINE TECHNIQUE

CRISTINA
RUBINETTERIE
ondyna

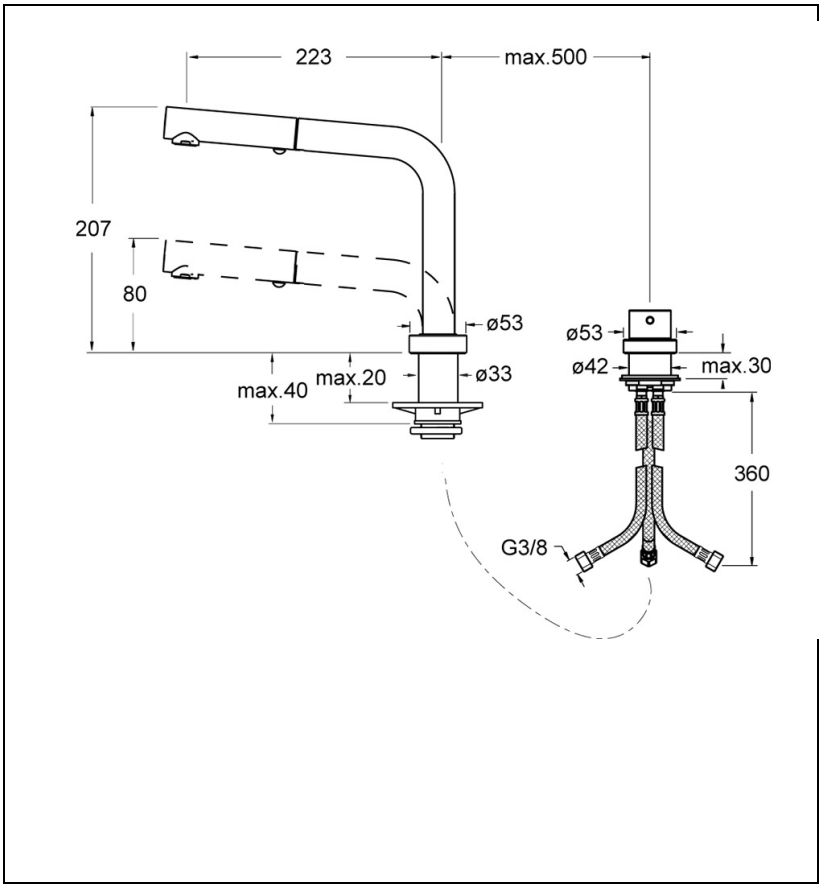

51 > chromé

## Caractéristiques

- Bec retractable et orientable, douchette extractible bi-jets
- Poignée déportée, passage sous fenêtre 80 mm
- Flexibles inox anti-torsion pour installation facilitée
- Saillie 223 mm
- Garantie 8 ans

ondyna.fr 7 ZAC de la Donnière - 69970 Marennes - France - Téléphone : +33 (0)4 72 78 85 10 - fax : +33 (0)0 72 78 85 11 - commandes@ondyna.fr