NL65651 : douche mitigeur encastré clinic 1 sortie CLINIC

CRISTINA RUBINETTERIE

ondyna

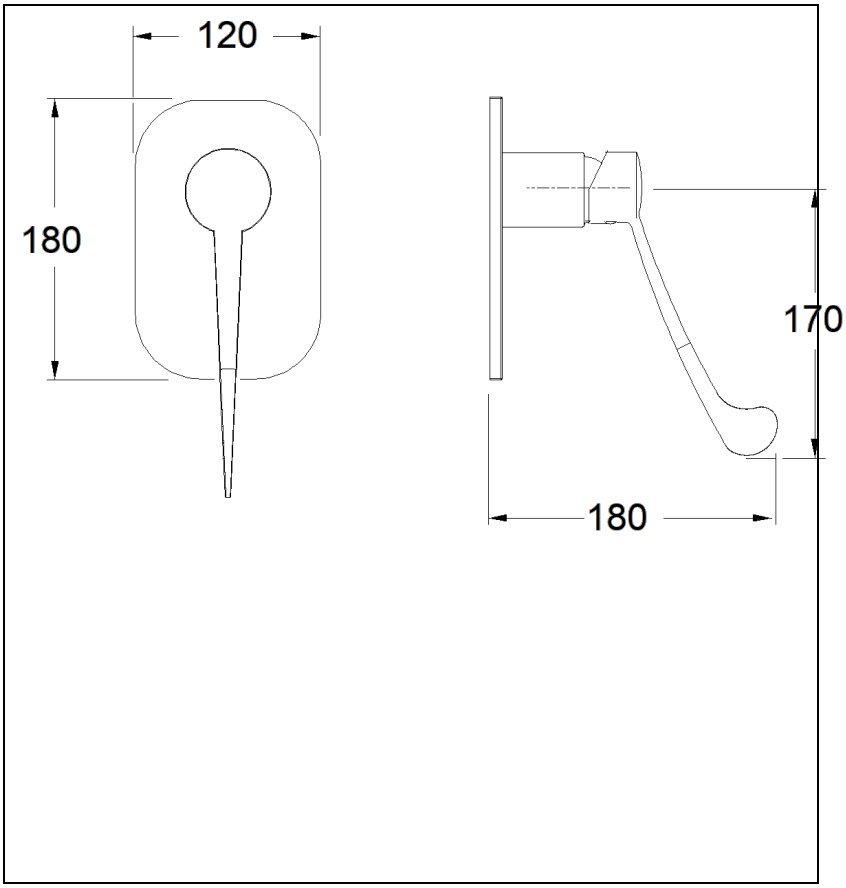

51 > chromé

Caractéristiques

- Pour PMR, Cartouche Life Time
- Poignée longue souple
- Sans inverseur
- Saillie 110 mm
- A installer avec box CS53500
- Garantie 8 ans

ondyna.fr 7 ZAC de la Donnière - 69970 Marennes - France - Téléphone : +33 (0)4 72 78 85 10 - fax : +33 (0)0 72 78 85 11 - commandes@ondyna.fr