OG22313
ROBINET MITIGEUR LAVABO LARGE BLACKMAT OMEGA

CRISTINA ondyna



Descriptif :

Inspirés par un style urbain et minimaliste, les points clés de la série Omega sont la précision esthétique et formelle. Les lignes droites et les angles saillants confèrent à ces robinets un aspect raffiné et essentiel, le choix idéal pour la salle de bain d'un loft. Le corps et la bouche moulés en une seule pièce rehaussent le design essentiel.

Descriptif technique :

Aérateur anticalcaire, cartouche 25 mm, Flexibles inox anti-torsion pour installation facilitée,

Type :
MITIGEUR

Installation :
APPARENT

Univers :
SALLE DE BAINS

Débit :
0,00 l/min

- 13 > noir mat
- 34P > or rose brossé PVD
- 51 > chromé
- 75 > chromé noir brossé
- 77 > métal brossé
- 93 > vieux bronze mat
- 96P > or brossé PVD

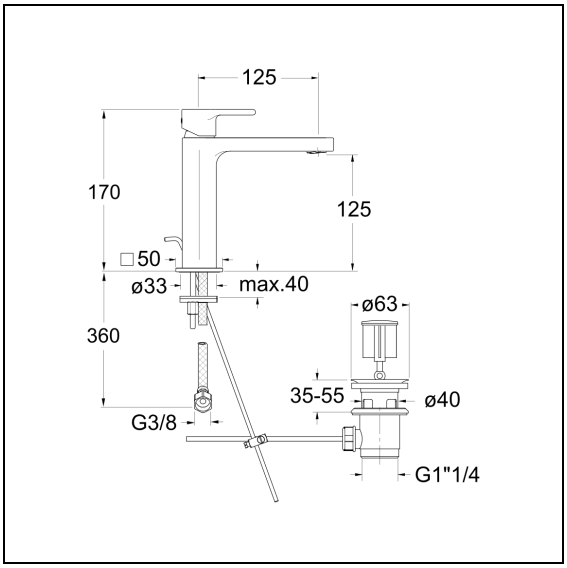

ondyna 450 rue Quartz ZA du Rocher - 38780 ESTRABLIN - France - clients@ondyna.fr - TEL : 04-72-78-85-10