PC52151 : ROBINETTERIE EVIER CLINIC POIGNEE PMR CHROME ONDYNA CUISINE

CRISTINA RUBINETTERIE

ondyna

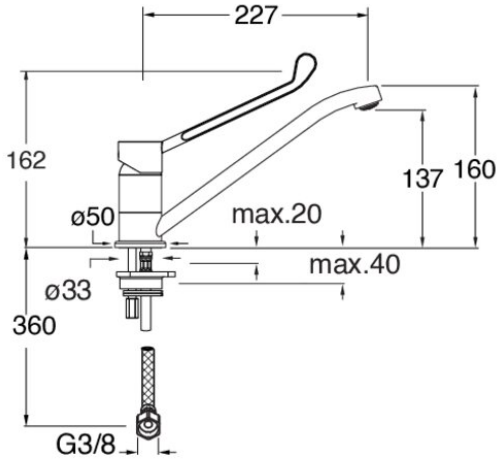

51 > chromé

Caractéristiques

- Bec orientable
- Poignée Clinic laiton

- Hauteur 150 mm
- Saillie 227 mm
- Hauteur sous bec 137 mm
- Largeur 580 mm
- Garantie 8 ans

ondyna.fr 7 ZAC de la Donnière - 69970 Marennes - France - Téléphone : +33 (0)4 72 78 85 10 - fax : +33 (0)0 72 78 85 11 - commandes@ondyna.fr