PD00011
CARTOUCHE CERAMIQUE REHAUSSE MU108/DI221/DI222 HRGS D.35mm

CRISTINA
ondyna



Descriptif technique :

Univers :
PIECES DETACHEES

Débit :
0,00 l/min

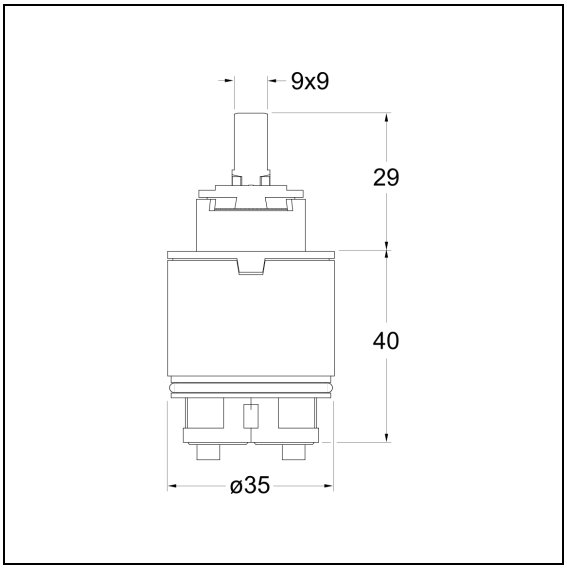

CRISTINA
RUBINETTERIE