PD44634P : applique prise d'eau ronde or rose brossé HYDROTHERAPIE

CRISTINA
RUBINETTERIE
ondyna

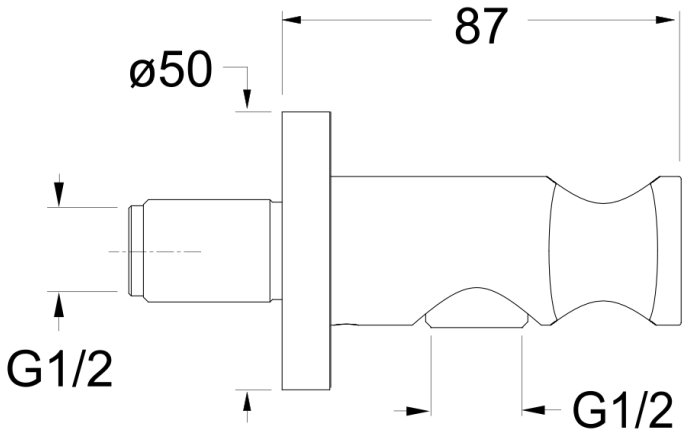

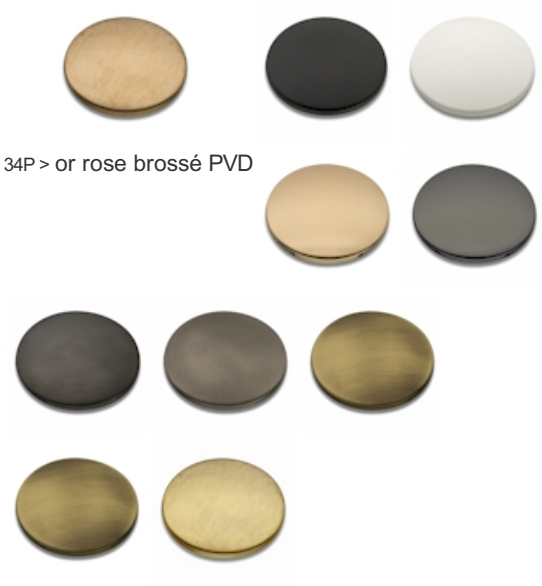

34P > or rose brossé PVD

Caractéristiques

- MM 1/2, laiton
- Saillie 70 mm
- Garantie 8 ans

ondyna.fr 7 ZAC de la Donnière - 69970 Marennes - France - Téléphone : +33 (0)4 72 78 85 10 - fax : +33 (0)0 72 78 85 11 - commandes@ondyna.fr