PD49751 : Colonnettes pour QD 10051
HYDROTHERAPIE

CRISTINA
RUBINETTERIE
ondyna

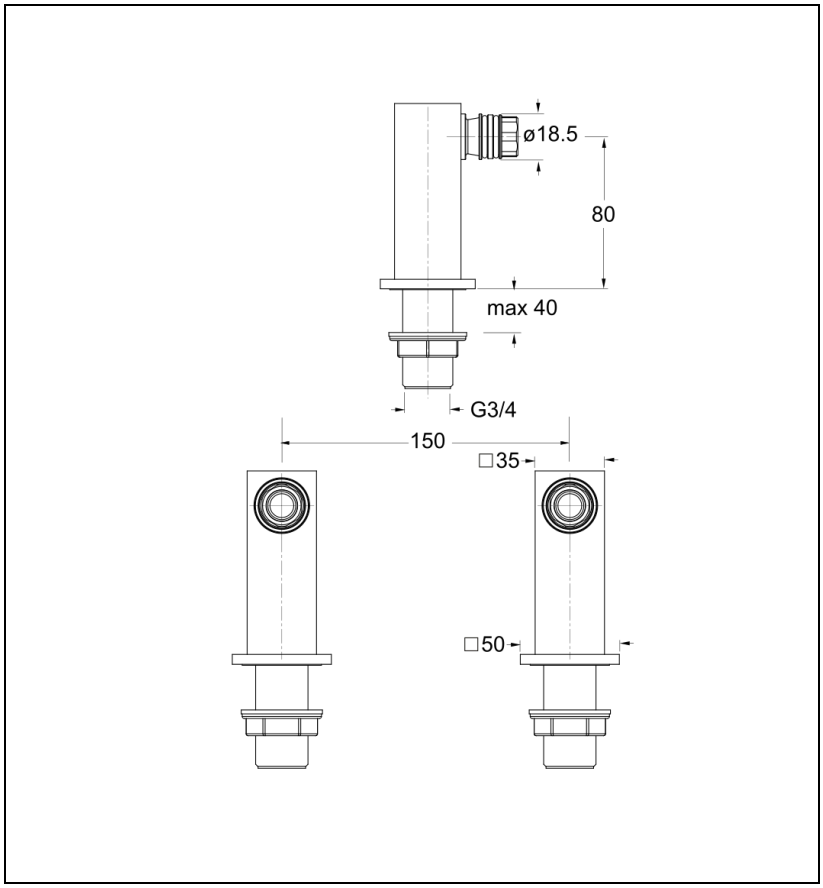

51 > chromé

Caractéristiques

- Fixation sur gorge M 3/4"
- POUR QD10051
- Garantie 8 ans

ondyna.fr 7 ZAC de la Donnière - 69970 Marennes - France - Téléphone : +33 (0)4 72 78 85 10 - fax : +33 (0)0 72 78 85 11 - commandes@ondyna.fr