PD66451 : Kit Bollicine HYDROTHERAPIE

CRISTINA
RUBINETTERIE
ondyna

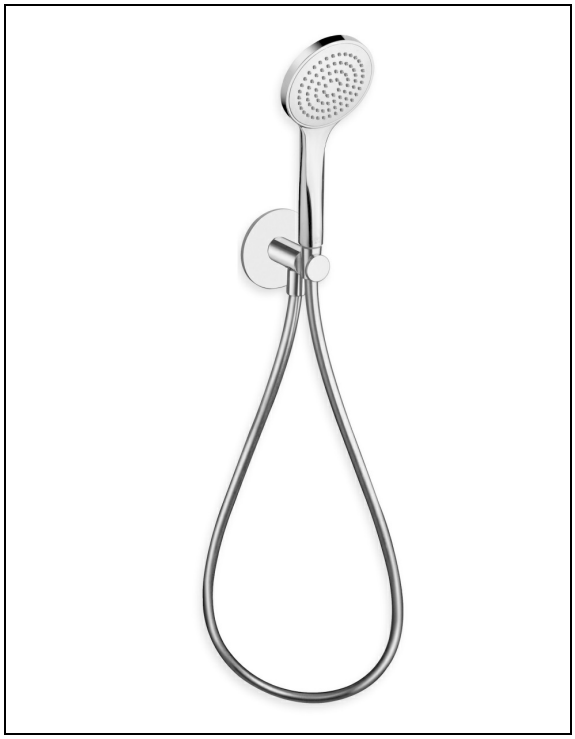

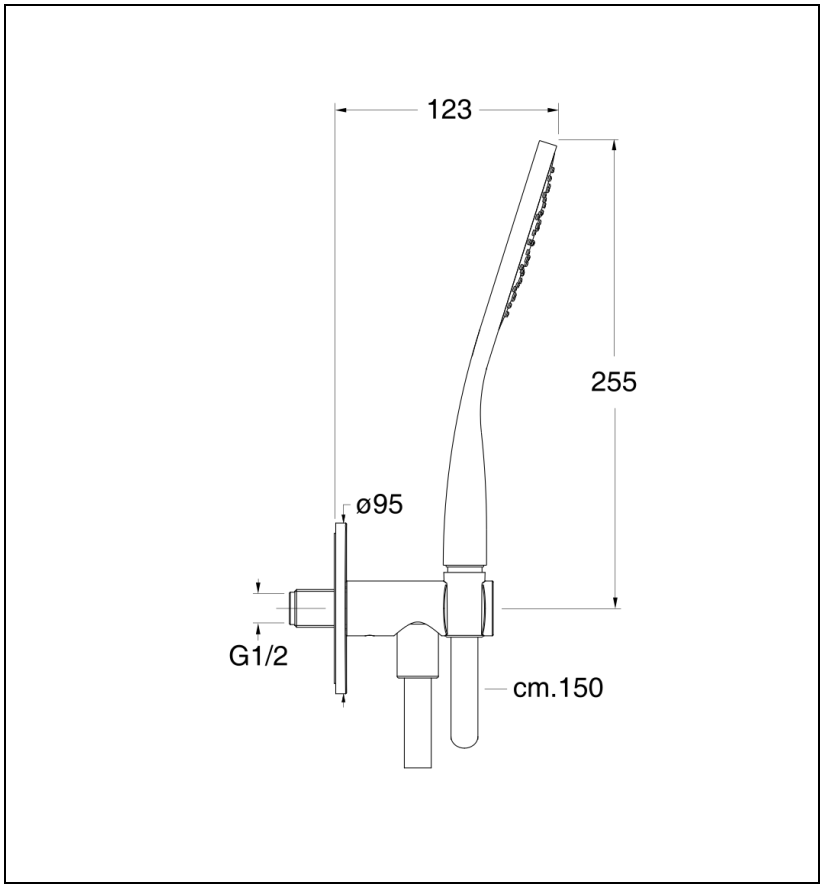

51 > chromé

Caractéristiques

- Douchette monojet anticalcaire
- Applique prise d'eau, flexible lisse 150 cm
- Garantie 8 ans

ondyna.fr 7 ZAC de la Donnière - 69970 Marennes - France - Téléphone : +33 (0)4 72 78 85 10 - fax : +33 (0)0 72 78 85 11 - commandes@ondyna.fr