PD71000 : Robinet d’arrêt 3/4” CORPS ENCASTRES

CRISTINA RUBINETTERIE
ondyna

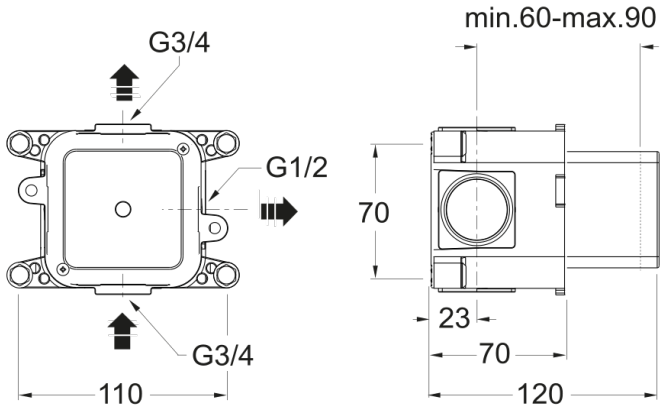

Caractéristiques

- Robinet d'arrêt 3/4" avec sortie latérale 1/2"
- Tête céramique 1/4 de tour
- Box intermédiaire
- Garantie 8 ans

ondyna.fr 7 ZAC de la Donnière - 69970 Marennes - France - Téléphone : +33 (0)4 72 78 85 10 - fax : +33 (0)0 72 78 85 11 - commandes@ondyna.fr