PF22775 : Lavabo mi-haut avec vidage Up&Down® PROFILO

CRISTINA RUBINETTERIE
ondyna

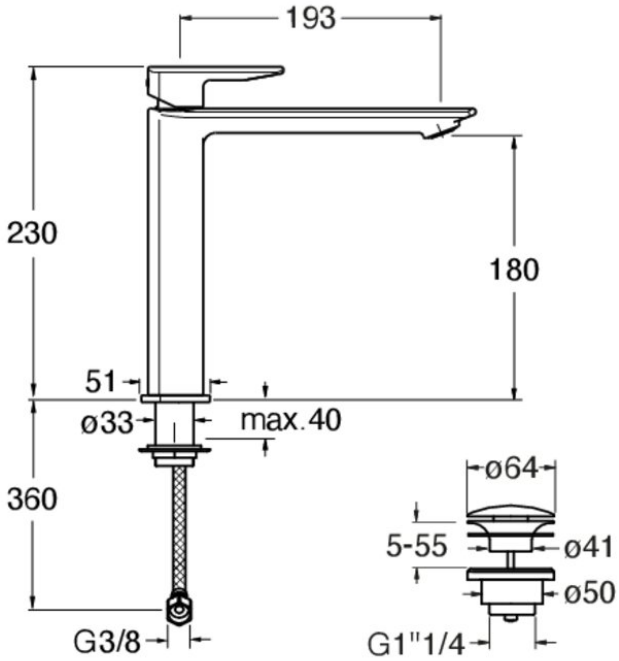

75 > chromé noir brossé

Caractéristiques

- Forme triangulaire
- Livré avec bonde Up&Down®

- Hauteur 230 mm
- Saillie 193 mm
- Hauteur sous bec 180 mm
- Garantie 8 ans