PF48613 : colonne de douche thermostatique PROFILO

CRISTINA
RUBINETTERIE
ondyna

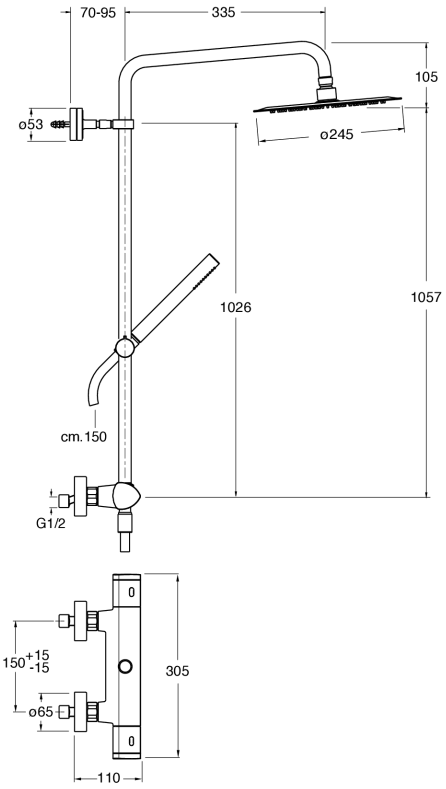

13 > noir mat

Caractéristiques

- Mécanisme seul 2 ou 3 sorties
- Cartouche Life Time
- Garantie 8 ans