PF92051 : LAVABO PROFILO REGULAR SANS VIDAGE PROFILO

CRISTINA
RUBINETTERIE
ondyna

51 > chromé

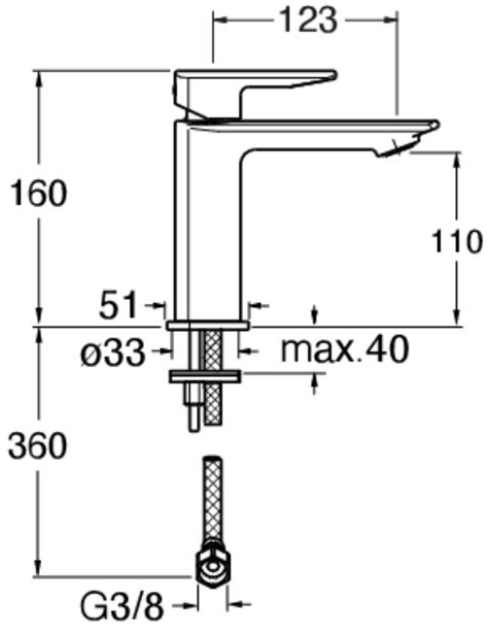

Caractéristiques

- Hauteur 160 mm
- Saillie 123 mm
- Hauteur sous bec 110 mm
- Vidage SANS VIDAGE
- Garantie 8 ans

ondyna.fr 7 ZAC de la Donnière - 69970 Marennes - France - Téléphone : +33 (0)4 72 78 85 10 - fax : +33 (0)0 72 78 85 11 - commandes@ondyna.fr