PG11351 : Mélangeur lavabo 3 trous PARIGI

CRISTINA
RUBINETTERIE
ondyna

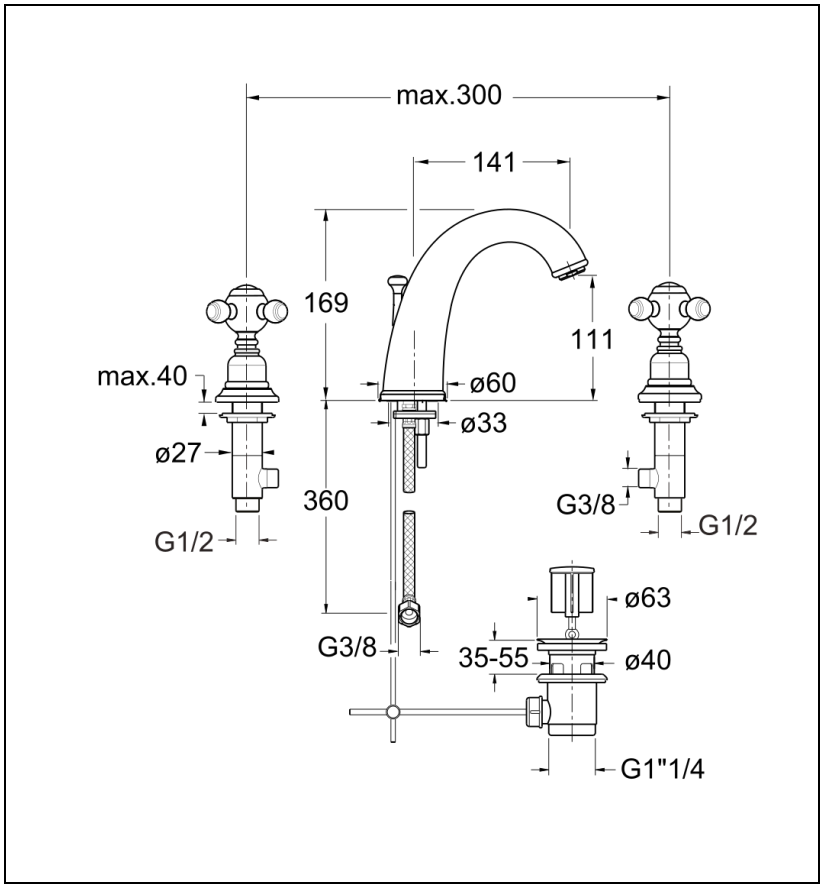

Caractéristiques

- Bec coulé haut, vidage laiton
- Aérateur anticalcaire
- Flexibles anti-torsion

- Hauteur 103 mm
- Saillie 141 mm
- Garantie 8 ans

ondyna.fr 7 ZAC de la Donnière - 69970 Marennes - France - Téléphone : +33 (0)4 72 78 85 10 - fax : +33 (0)0 72 78 85 11 - commandes@ondyna.fr