PH22196P : ROBINETTERIE LAVABO MITIGEUR REGULAR AVEC VIDAGE TIRETTE OR BROSSÉ PHI

CRISTINA RUBINETTERIE
ondyna

96P > or brossé PVD

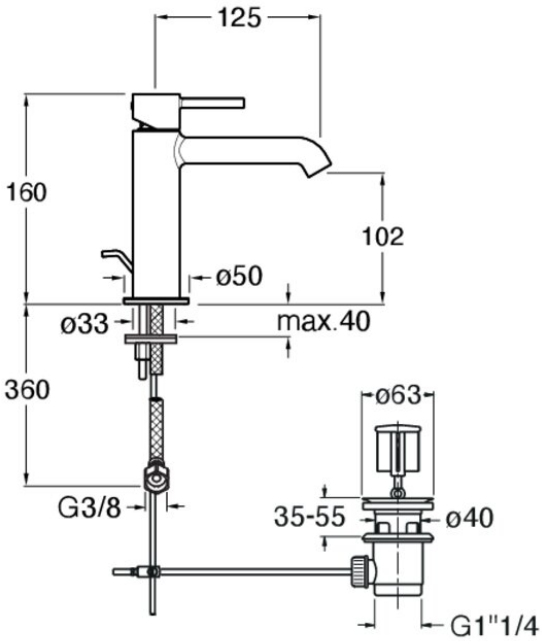

Caractéristiques

- Aérateur anticalcaire économie d'eau 5l/min
- Flexibles inox anti-torsion pour installation facilitée

- Hauteur 160 mm
- Saillie 125 mm
- Vidage à tirette laiton
- Garantie 8 ans

ondyna.fr 7 ZAC de la Donnière - 69970 Marennes - France - Téléphone : +33 (0)4 72 78 85 10 - fax : +33 (0)0 72 78 85 11 - commandes@ondyna.fr