# PX27628
# Mitigeur lavabo mural PIX

CRISTINA
ondyna



**Descriptif :**

Des lignes géométriques primaires se croisent pour créer une élégance high-tech sophistiquée.
Le superflu a été complètement éliminé et l'essentialité de la forme s'unit à la valeur qualitative du contenu.
Le choix de l'acier inoxydable exprime l'âme "green" de la série PiX.
Matériau non toxique et recyclable, l'acier inoxydable est résistant et durable, et rend ces robinets pratiquement éternels.

**Descriptif technique :**

**Type :**
MITIGEUR

**Installation :**
ENCASTRE

**Univers :**
SALLE DE BAINS

**Débit :**
0,00 l/min

28 > inox AISI 316 L

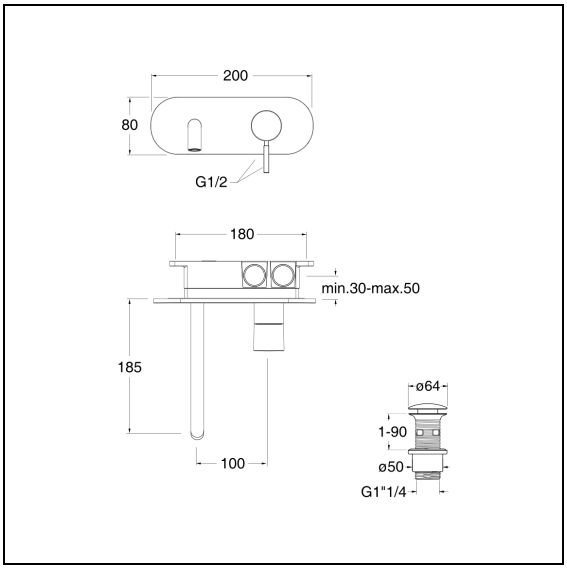


GARANTIE 8 ANS

CRISTINA

AISI 316

ACS

ondyna 450 rue Quartz ZA du Rocher - 38780 ESTRABLIN - France - clients@ondyna.fr - TEL : 04-72-78-85-10