QS22177
Mitigeur lavabo QUADRI S

CRISTINA
ondyna



Descriptif :

QUADRI S exprime un design précis, façonné sous le signe de la rationalité et de la pureté du style afin de susciter de grandes émotions, grâce à la brillance de ses surfaces planes et des découpes géométriques.

Descriptif technique :

Bec cascade

Type :
MITIGEUR

Installation :
APPARENT

Univers :
SALLE DE BAINS

Débit :
0,00 l/min

- 77 > métal brossé
- 34 > or rose brossé
- 46 > or rose
- 51 > chromé
- 72 > chromé noir
- 75 > chromé noir brossé
- 80 > métal brillant

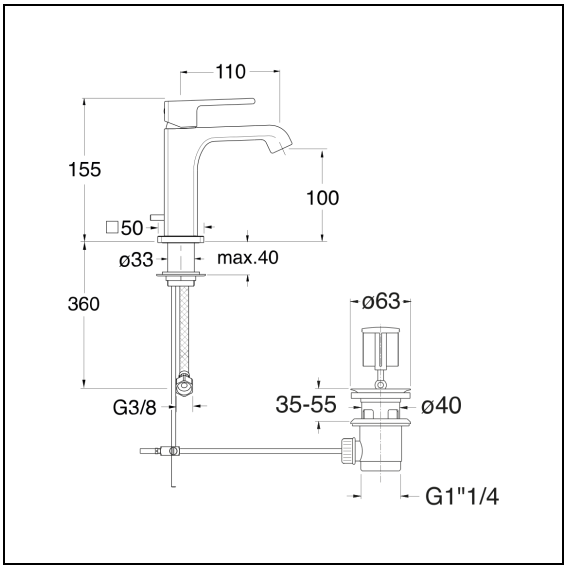

GARANTIE 8 ANS

CRISTINA