QS26780
LAVABO MURAL REGULAR QUADRI S 2 TROUS BEC 18 CM METAL BRILLANT QUADRI S

CRISTINA
ondyna

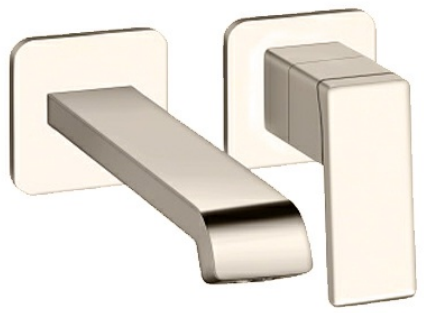

Descriptif :

QUADRI S exprime un design précis, façonné sous le signe de la rationalité et de la pureté du style afin de susciter de grandes émotions, grâce à la brillance de ses surfaces planes et des découpes géométriques.

Descriptif technique :

Type :
MITIGEUR

Installation :
ENCASTRE

Univers :
SALLE DE BAINS

Débit :
0,00 l/min

- 80 > métal brillant
- 34 > or rose brossé
- 46 > or rose
- 51 > chromé
- 72 > chromé noir
- 75 > chromé noir brossé
- 77 > métal brossé

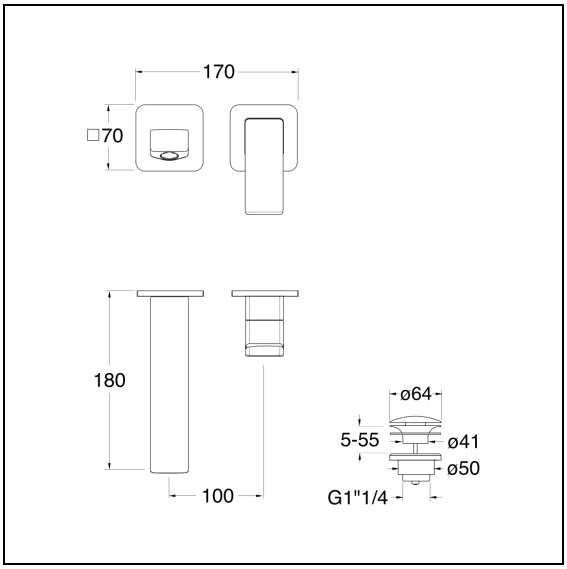

ondyna 450 rue Quartz ZA du Rocher - 38780 ESTRABLIN - France - clients@ondyna.fr - TEL : 04-72-78-85-10