RN22251
Mitigeur lavabo large ROUND

CRISTINA
ondyna



Descriptif :

Minimalisme et fonctionnalité inspirent la série Round, caractérisée par des lignes épurées, sans être rigides, car adoucies par des profils souples et arrondis.

Parfait pour des pièces modernes et fonctionnelles, il confère une touche de raffinement et une élégance intemporelle.

Descriptif technique :

Vidage laiton a tirette, Cartouche Life Time, Aérateur anticalcaire; Economie d'eau

Type :
MITIGEUR

Installation :
APPARENT

Univers :
SALLE DE BAINS

Débit :
0,00 l/min

51 > chromé

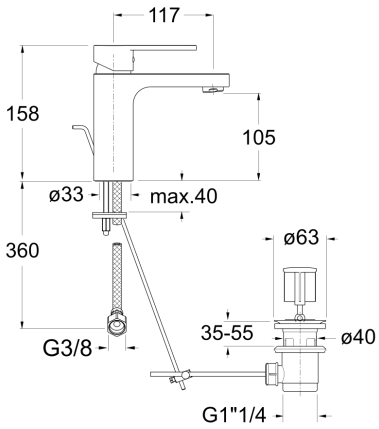

GARANTIE 8 ANS

ondyna 450 rue Quartz ZA du Rocher - 38780 ESTRABLIN - France - clients@ondyna.fr - TEL : 04-72-78-85-10