TV24077
robinet lave-mains eau froide TRIVERDE

CRISTINA
ondyna



Descriptif :

Le Triverde se caractérise par des lignes géométriques simples, exprimant une élégance sophistiquée de haute technologie.

L'élimination du superflu et l'amour de l'essentiel font de cette série un classique moderne.

Disponible en différentes hauteurs et optimisé par les nouvelles technologies, Triverde est une gamme riche et polyvalente, idéale pour tout type de lavabo.

Descriptif technique :

Lave-mains eau froide,

Type :
MITIGEUR

Installation :
APPARENT

Univers :
SALLE DE BAINS

Débit :
0,00 l/min

- 77 > métal brossé
- 13 > noir mat
- 24 > blanc mat
- 34P > or rose brossé PVD
- 46P > or rose PVD
- 51 > chromé
- 72 > chromé noir
- 75 > chromé noir brossé
- 92 > vieux bronze
- 93 > vieux bronze mat
- 96P > or brossé PVD

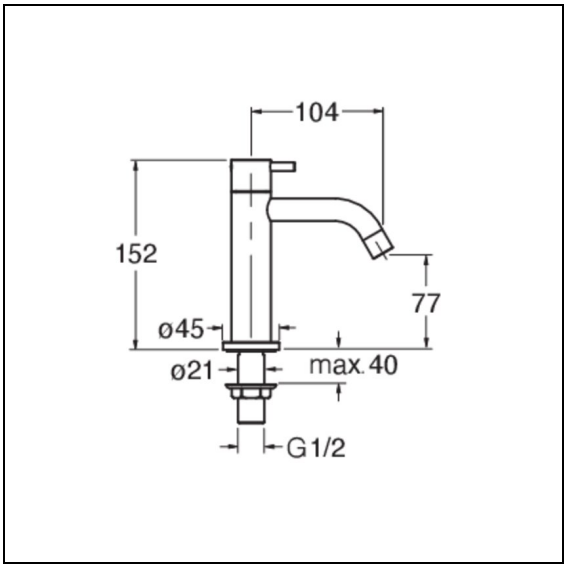

ondyna 450 rue Quartz ZA du Rocher - 38780 ESTRABLIN - France - clients@ondyna.fr - TEL : 04-72-78-85-10