TV25672
mitigeur lavabo mural TRIVERDE

CRISTINA
ondyna



Descriptif :

Le Triverde se caractérise par des lignes géométriques simples, exprimant une élégance sophistiquée de haute technologie.

L'élimination du superflu et l'amour de l'essentiel font de cette série un classique moderne.

Disponible en différentes hauteurs et optimisé par les nouvelles technologies, Triverde est une gamme riche et polyvalente, idéale pour tout type de lavabo.

Descriptif technique :

Livré sans mécanisme, plaque laiton 210 x 90 mm, Cartouche Life Time, aérateur anticalcaire, économie d'eau, Vidage laiton Up&Down® / hauteur axe sous bec : 35 mm

Type :
MITIGEUR

Installation :
ENCASTRE

Univers :
SALLE DE BAINS

Débit :
0,00 l/min

- 72 > chromé noir
- 13 > noir mat
- 24 > blanc mat
- 34 > or rose brossé
- 34P > or rose brossé PVD
- 46 > or rose
- 46P > or rose PVD
- 51 > chromé
- 75 > chromé noir brossé
- 77 > métal brossé
- 80 > métal brillant
- 92 > vieux bronze
- 93 > vieux bronze mat
- 96P > or brossé PVD

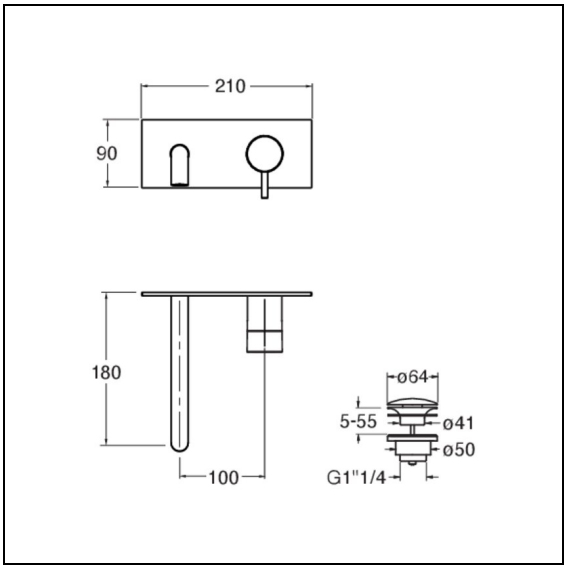

ondyna 450 rue Quartz ZA du Rocher - 38780 ESTRABLIN - France - clients@ondyna.fr - TEL : 04-72-78-85-10