TV25693
FACADE LAVABO MURAL TRIVERDE BEC 18 CM VIEUX BRONZE MAT TRIVERDE

CRISTINA
ondyna

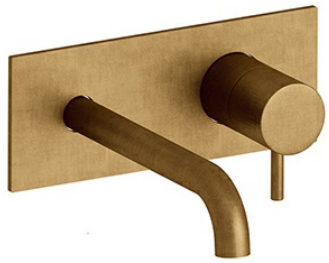

Descriptif :

Le Triverde se caractérise par des lignes géométriques simples, exprimant une élégance sophistiquée de haute technologie.

L'élimination du superflu et l'amour de l'essentiel font de cette série un classique moderne.

Disponible en différentes hauteurs et optimisé par les nouvelles technologies, Triverde est une gamme riche et polyvalente, idéale pour tout type de lavabo.

Descriptif technique :

Aérateur anticalcaire économie d'eau 5l/min, Plaque laiton 210 x 90 mm,

Type :
MITIGEUR

Installation :
ENCASTRE

Univers :
SALLE DE BAINS

Débit :
0,00 l/min

- 93 > vieux bronze mat
- 13 > noir mat
- 24 > blanc mat
- 34 > or rose brossé
- 34P > or rose brossé PVD
- 46 > or rose
- 46P > or rose PVD
- 51 > chromé
- 72 > chromé noir
- 75 > chromé noir brossé
- 77 > métal brossé
- 80 > métal brillant
- 92 > vieux bronze
- 96P > or brossé PVD

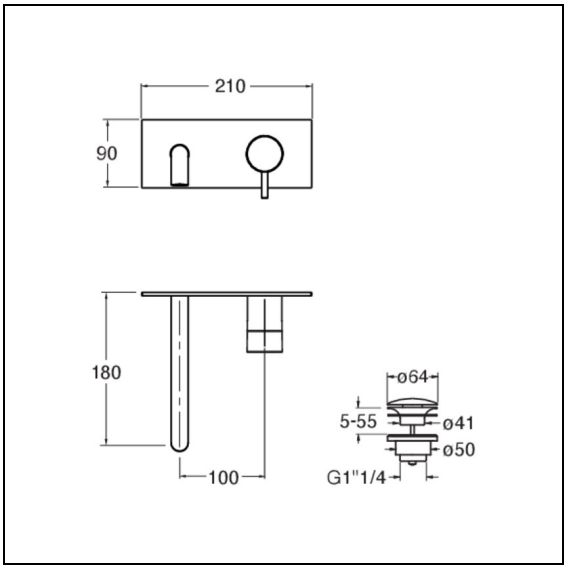

GARANTIE 8 ANS

CRISTINA RUBINETTERIE