TV32175
ROBINETTERIE BIDET TRIVERDE CHROME NOIR BROSSE + VIDAGE TRIVERDE

CRISTINA
ondyna



Descriptif :

Le Triverde se caractérise par des lignes géométriques simples, exprimant une élégance sophistiquée de haute technologie.

L'élimination du superflu et l'amour de l'essentiel font de cette série un classique moderne.

Disponible en différentes hauteurs et optimisé par les nouvelles technologies, Triverde est une gamme riche et polyvalente, idéale pour tout type de lavabo.

Descriptif technique :

Aérateur anticalcaire économie d'eau 5l/min,

Type :
MITIGEUR

Installation :
APPARENT

Univers :
SALLE DE BAINS

Débit :
0,00 l/min

- 75 > chromé noir brossé
- 13 > noir mat
- 24 > blanc mat
- 34P > or rose brossé PVD
- 51 > chromé
- 77 > métal brossé
- 93 > vieux bronze mat
- 96P > or brossé PVD

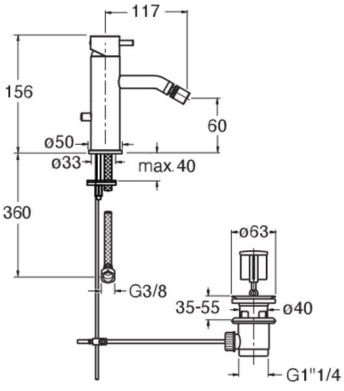

GARANTIE 8 ANS

CRISTINA