TV32196P
ROBINETTERIE BIDET TRIVERDE OR BROSSE VIDAGE TRIVERDE

CRISTINA
ondyna

CRISTINA RUBINETTERIE ondyna.fr

Descriptif :

Le Triverde se caractérise par des lignes géométriques simples, exprimant une élégance sophistiquée de haute technologie.

L'élimination du superflu et l'amour de l'essentiel font de cette série un classique moderne.

Disponible en différentes hauteurs et optimisé par les nouvelles technologies, Triverde est une gamme riche et polyvalente, idéale pour tout type de lavabo.

Descriptif technique :

Aérateur anticalcaire économie d'eau 5l/min,

Type :
MITIGEUR

Installation :
APPARENT

Univers :
SALLE DE BAINS

Débit :
0,00 l/min

- 96P > or brossé PVD
- 13 > noir mat
- 24 > blanc mat
- 34P > or rose brossé PVD
- 51 > chromé
- 75 > chromé noir brossé
- 77 > métal brossé
- 93 > vieux bronze mat

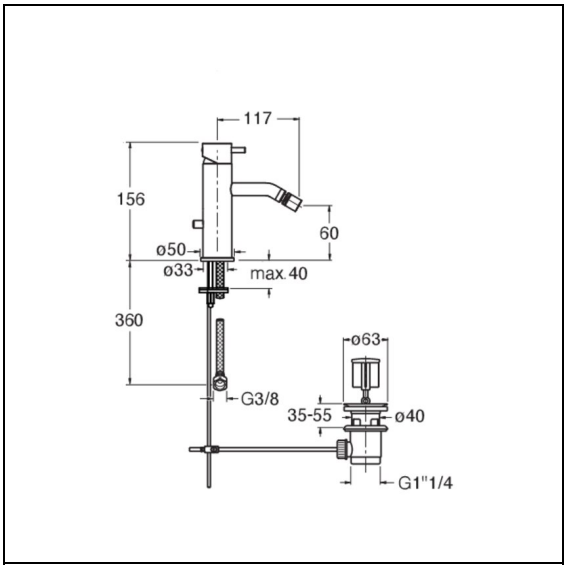

GARANTIE 8 ANS CRISTINA RUBINETTERIE

ondyna 450 rue Quartz ZA du Rocher - 38780 ESTRABLIN - France - clients@ondyna.fr - TEL : 04-72-78-85-10