TV44896P : Colonne Theta colors THETA

CRISTINA
RUBINETTERIE
ondyna

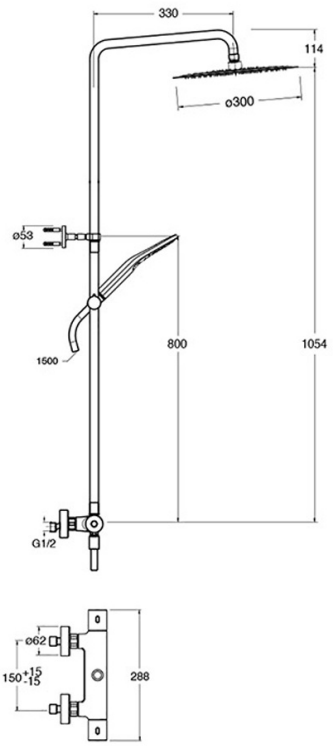

96P > or brossé PVD

Caractéristiques

- Thermo corps froid, curseur réglable
- Crosse orientable, tube recoupable, flexible double agrafage
- 150 cm, inverseur sur la poignée, pomme Sandwich® Inox Ø 30 cm
- Hauteur 1 174 mm
- Garantie 8 ans