# UC27851
# Mitigeur lavabo mural UNIC

CRISTINA
ondyna



**Descriptif :**

A l'image du Yin et du Yang, les contraires se rencontrent pour créer l'équilibre parfait, la série UNIC a été conçue pour mélanger les esprits contraires et complémentaires: esthétique et fonctionnalité, angles et courbes, minutie et simplicité.

Une harmonie géométrique, un mariage formel qui exprime la pureté, la légèreté et la précision.

**Descriptif technique :**

LIVRE AVEC MECANISME, Aérateur anticalcaire, Cartouche Life Time; Economie d'eau

**Type :**
MITIGEUR

**Installation :**
ENCASTRE

**Univers :**
SALLE DE BAINS

**Débit :**
0,00 l/min

51 > chromé

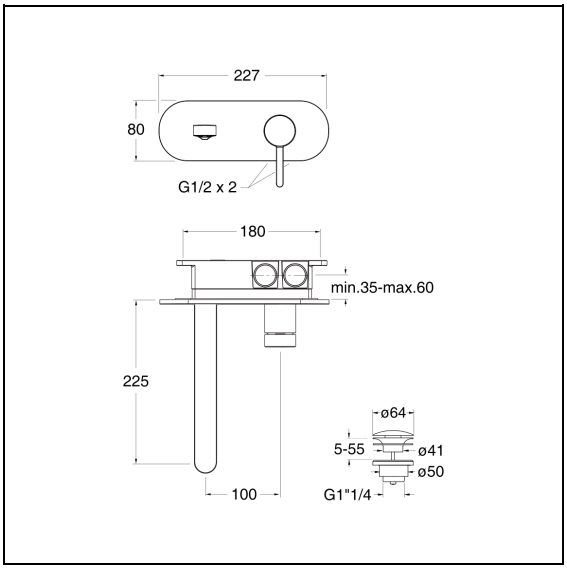


GARANTIE 8 ANS

CRISTINA

ACS