WCH1031
Lavabo à encastrer Chambord
CERAMIQUE CHAMBORD

CRISTINA
ondyna



Descriptif technique :

A encastrer, sans perçage robinetterie, Avec trop plein, profondeur d'encastrement 18,5 cm, Largeur 50 cm, profondeur 41 cm

Installation :
ENCASTRE

Univers :
SALLE DE BAINS

Débit :
0,00 l/min

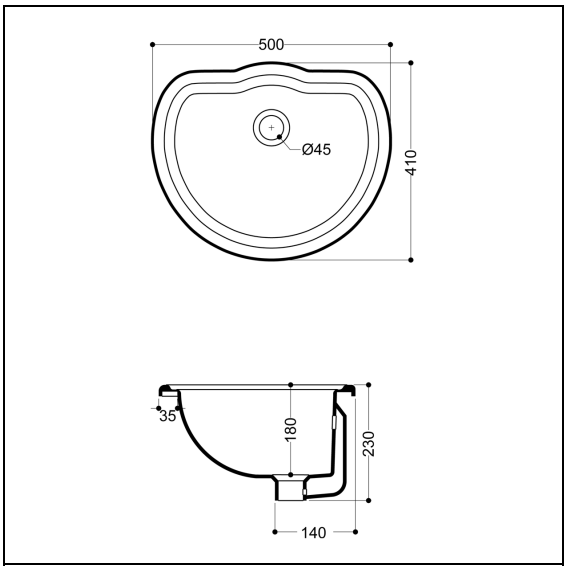

GARANTIE 5 ANS

ondyna

ondyna 450 rue Quartz ZA du Rocher - 38780 ESTRABLIN - France - clients@ondyna.fr - TEL : 04-72-78-85-10