# WD10055 : Lavabo Waldorf 100 WALDORF

CRISTINA
RUBINETTERIE
ondyna

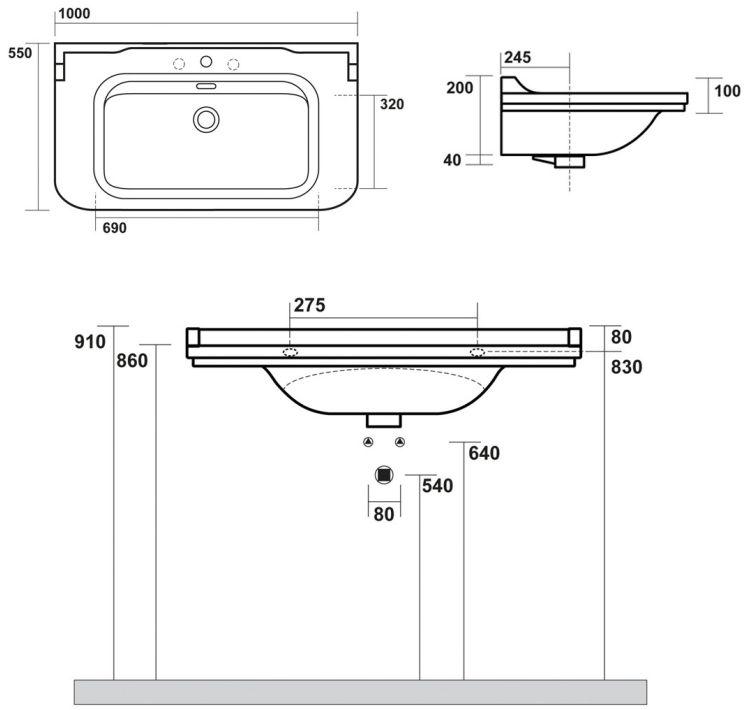


## Caractéristiques

- Vasque rétro en céramique brillant à suspendre ou sur pieds laiton
- Percée 1 trou, marquage pour 3 trous, avec trop plein
- Largeur 1000 mm, profondeur 550 mm
- Saillie 550 mm
- Garantie 5 ans

ondyna.fr 7 ZAC de la Donnière - 69970 Marennes - France - Téléphone : +33 (0)4 72 78 85 10 - fax : +33 (0)0 72 78 85 11 - commandes@ondyna.fr