WPG1049 : Lavabo avec pieds VASQUES

CRISTINA
RUBINETTERIE
ondyna

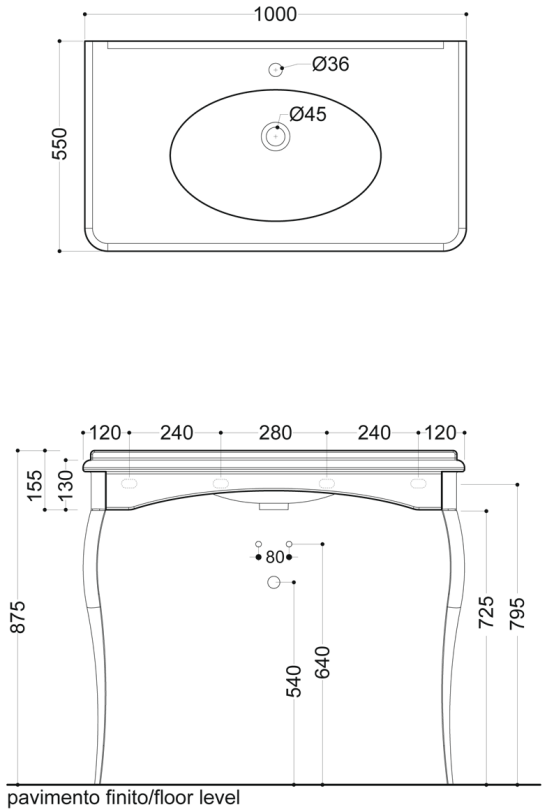

Caractéristiques

- Vasque rétro céramique blanc brillant à suspendre sur pieds aluminium
- Avec perçage robinetterie 1 trou, marquage perçage 3 trous
- Avec trop plein, L100 x P55 cm
- Saillie 550 mm
- Garantie 5 ans

ondyna.fr 7 ZAC de la Donnière - 69970 Marennes - France - Téléphone : +33 (0)4 72 78 85 10 - fax : +33 (0)0 72 78 85 11 - commandes@ondyna.fr