AC15751

RALLONGE 2 CM ROBINET ARRET CH115 / UNITAIRE

CRISTINA ondyna

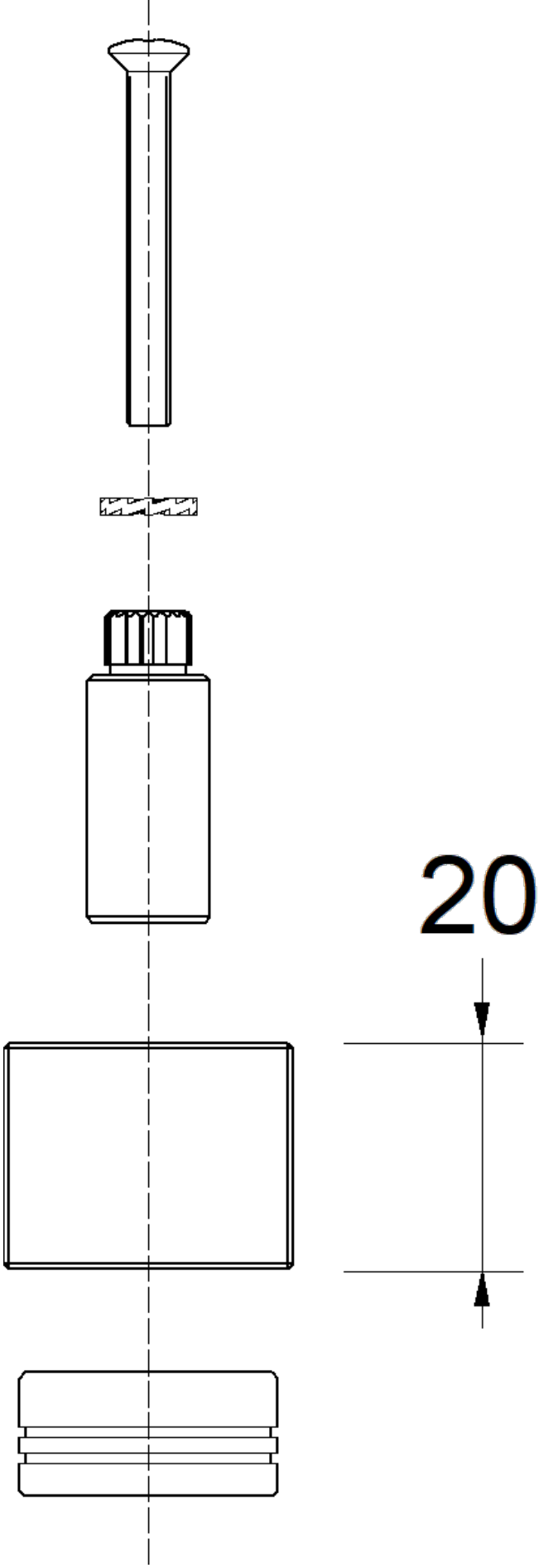
20