AC54651

Bras de douche encastré
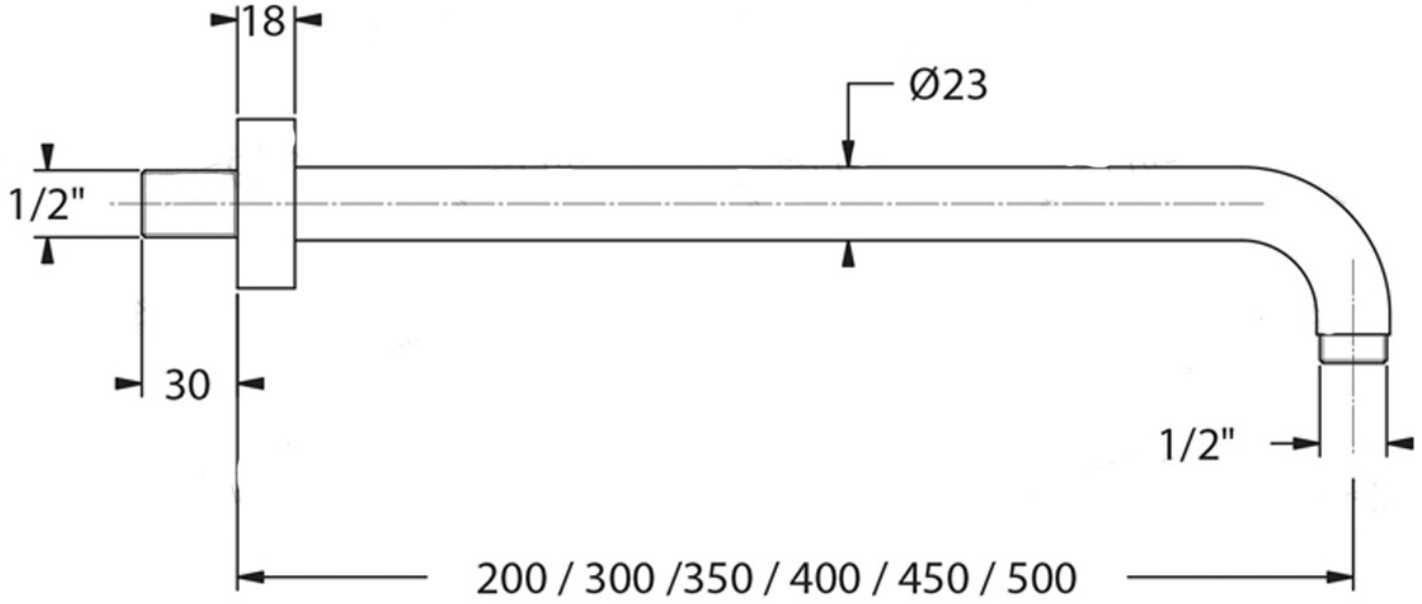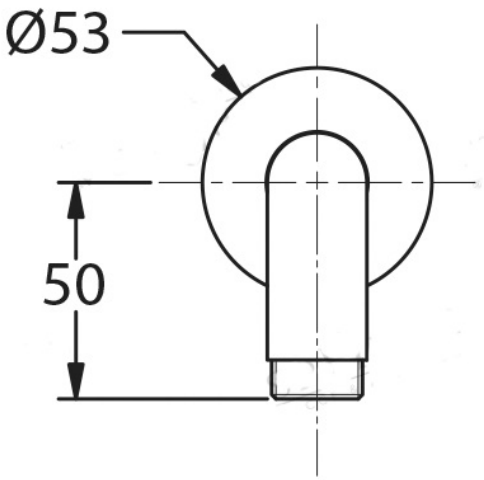
CRISTINA RUBINETTERIE
ondyna