AE40151

Douche mitigeur
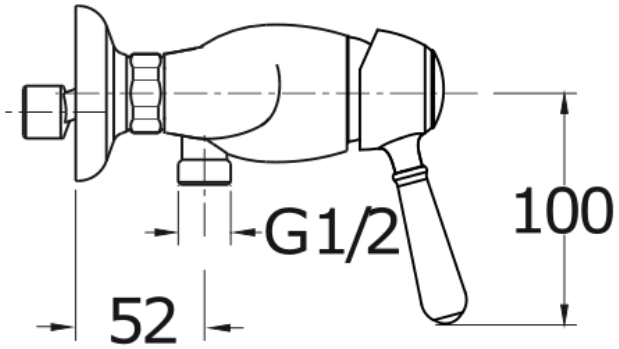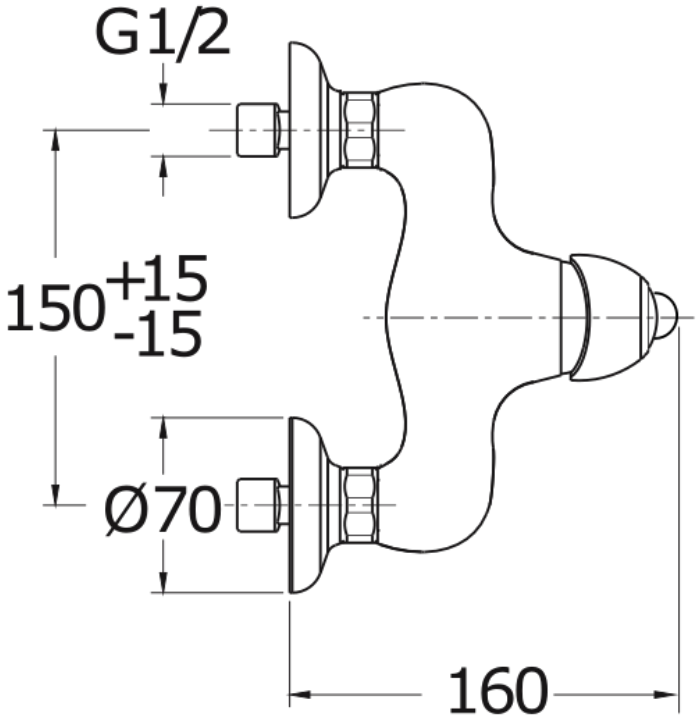
CRISTINA
RUBINETTERIE
ondyna