AE40951
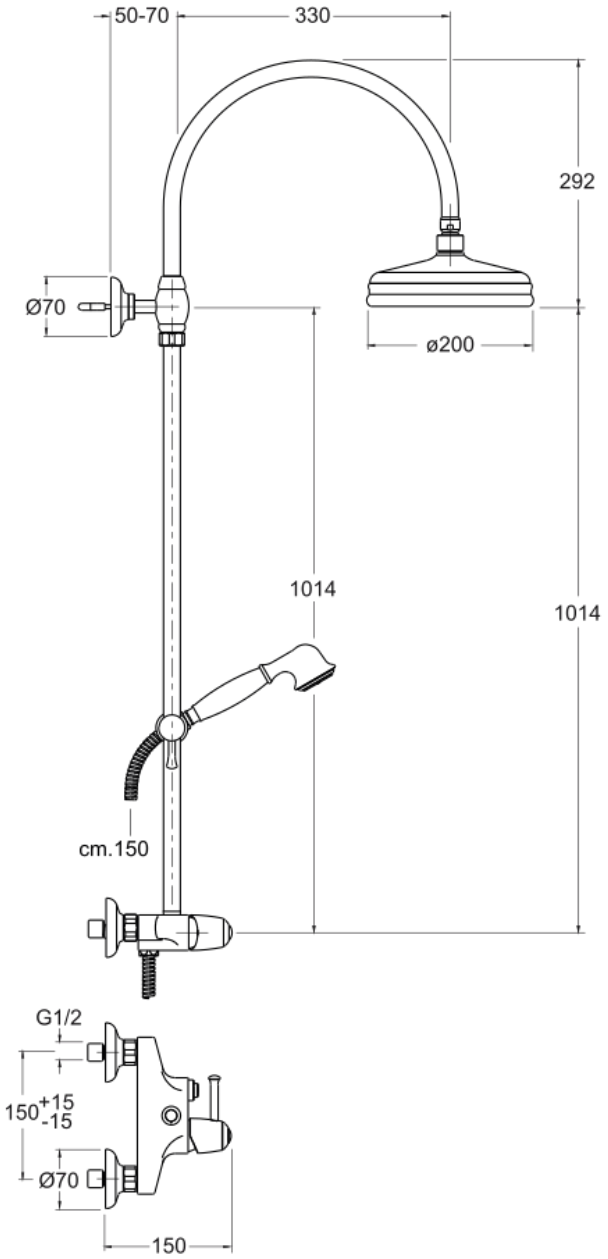
COLONNE DE DOUCHE ART ELITE MITIGEUR CHROME