AX29028

PORTE ROULEAU
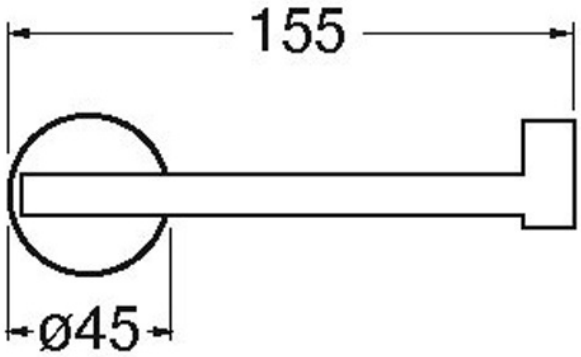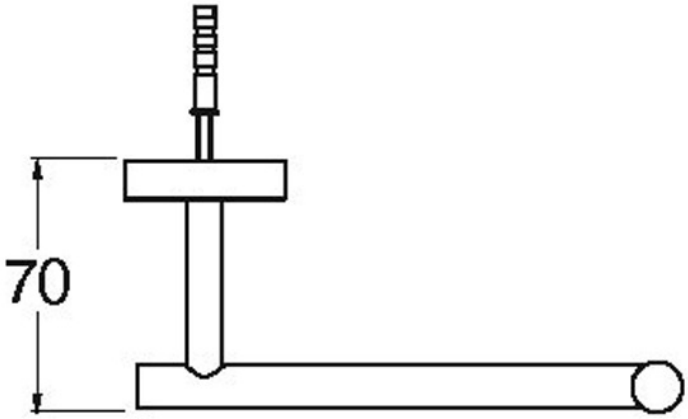
CRISTINA
RUBINETTERIE
ondyna