BA22234P

CRISTINA
RUBINETTERIE
ondyna
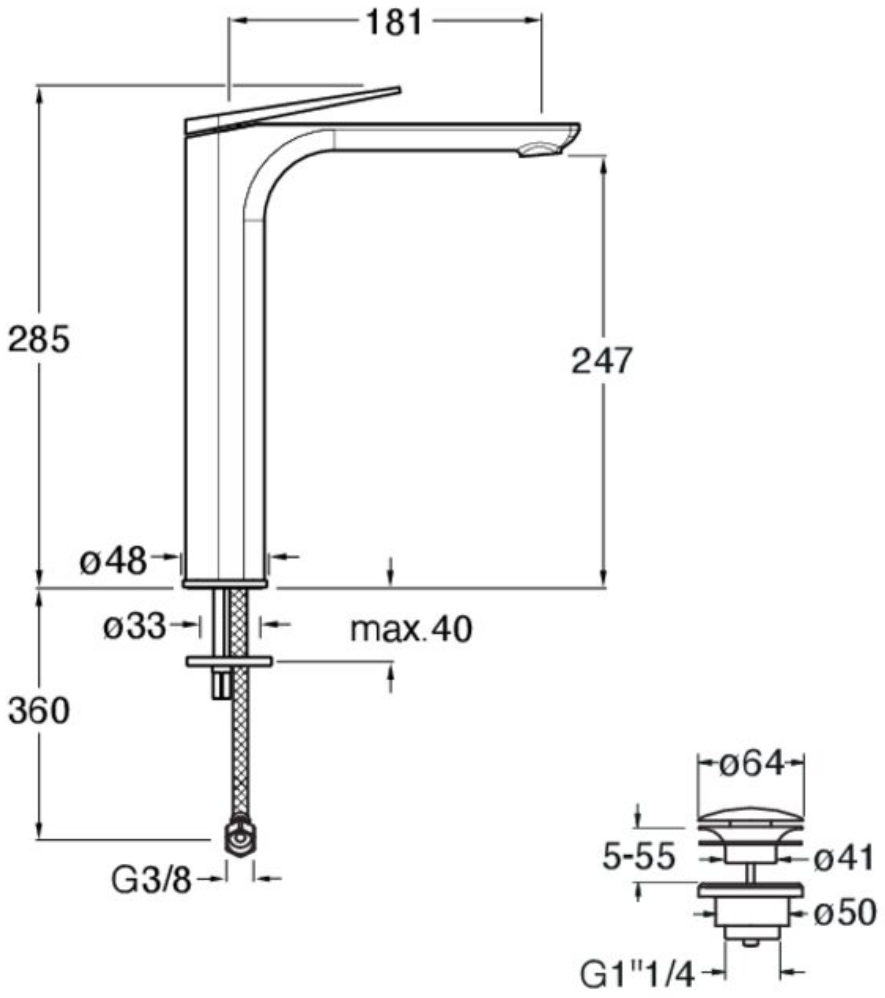
ROBINETTERIE MITIGEUR LAVABO HAUT AVEC VIDAGE UP&DOWN OR ROSE BROSSE