BL12251

Douche mélangeur
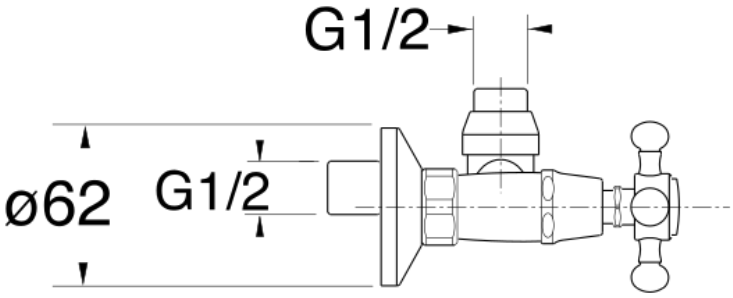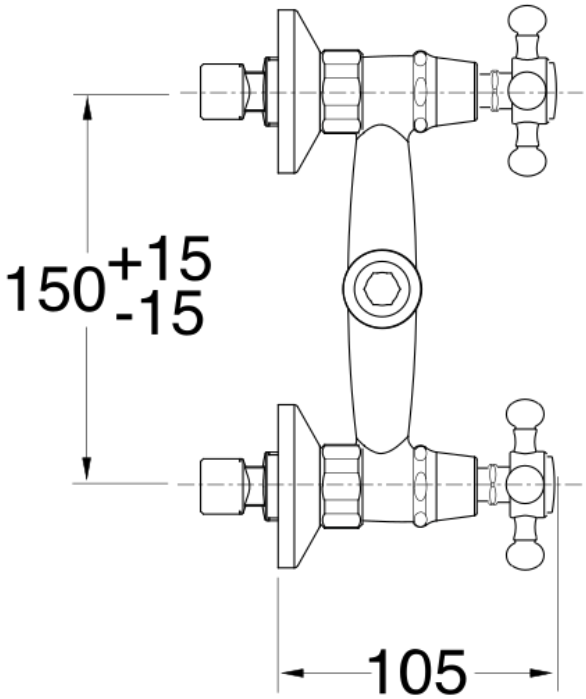
CRISTINA
RUBINETTERIE
ondyna