BT60251

CRISTINA
RUBINETTERIE
ondyna
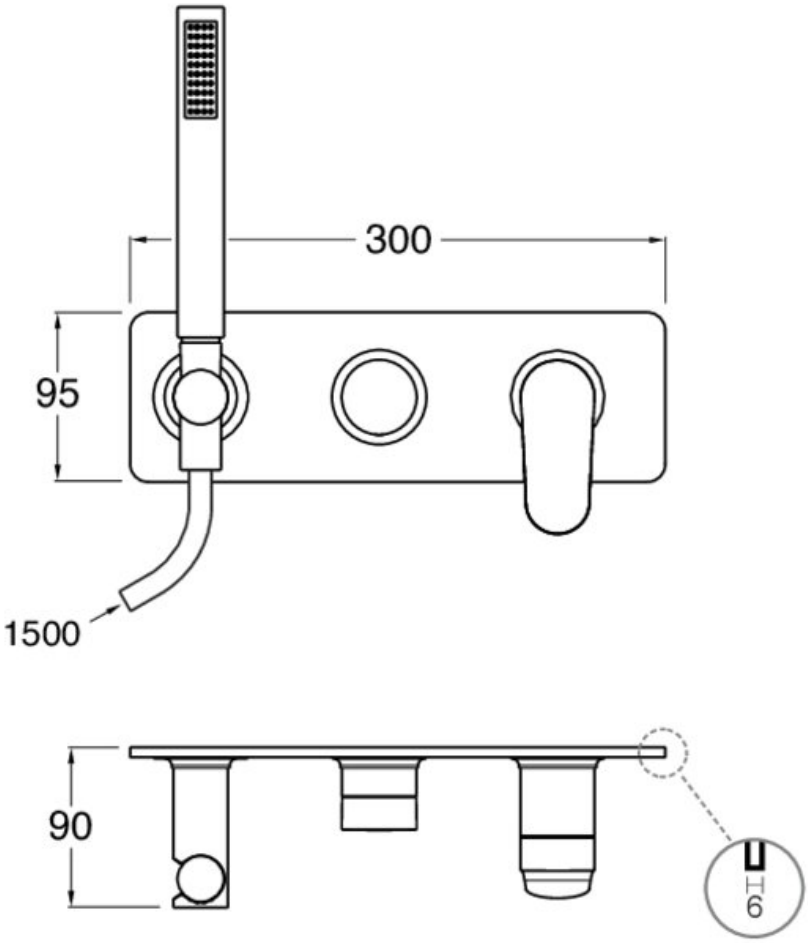
FACADE EXTERNE DOUCHE MURALE 2 SORTIES SS MECANISME CHROME