BUP0151

Bondes laiton Up&Down®
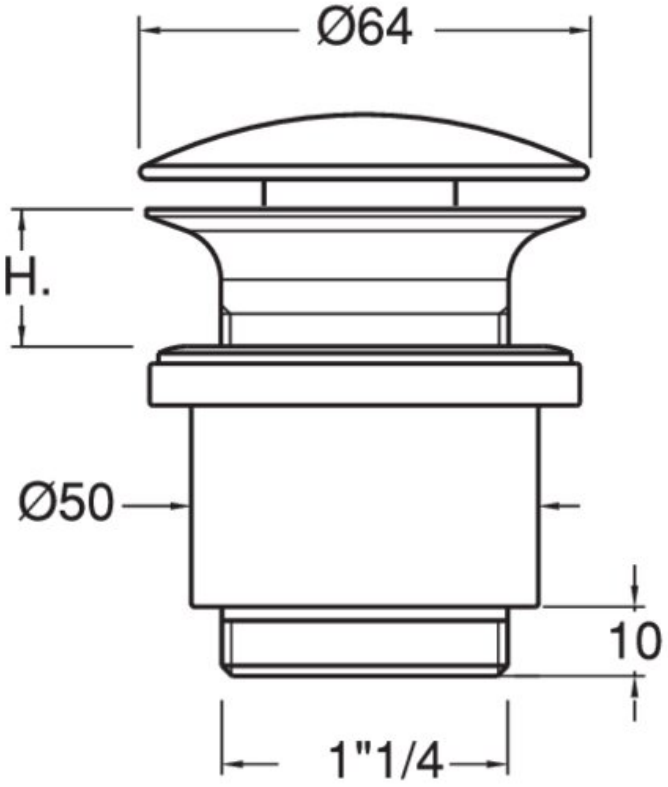
CRISTINA
RUBINETTERIE
ondyna