BUP0351
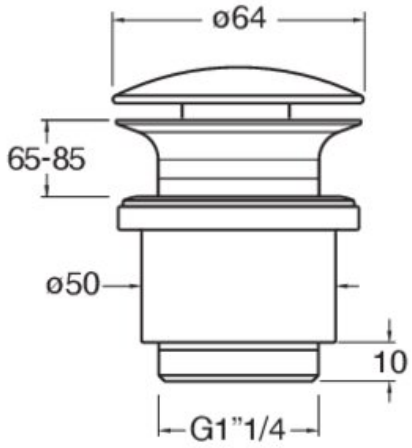
Bondes laiton Up&Down® pour vasques sans trop-plein