BUP0851
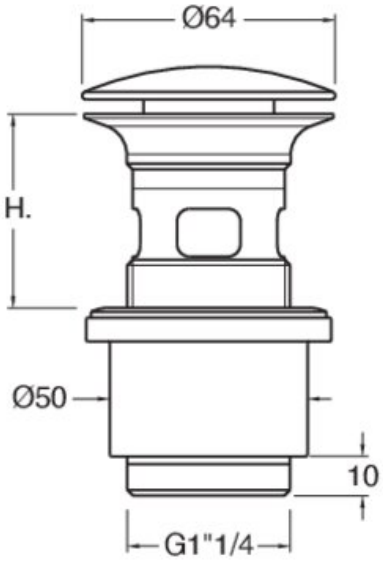
Bondes laiton Up&Down®pour vasques avec trop-plein