BUP0851
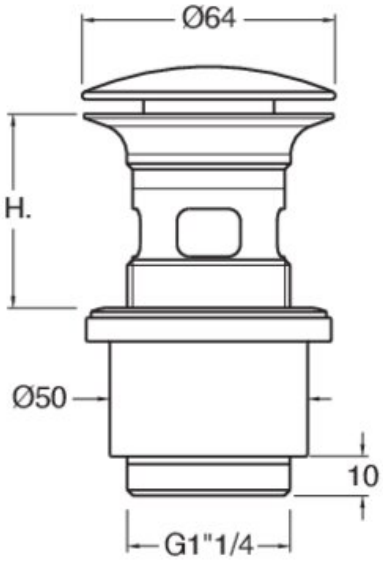
Bondes laiton Up&Down® pour vasques avec trop-plein